Catálogo de Productos

Rubber
Solutions

SERIE 1-FBI-00-00

HEMBRA GIRATORIA JIS 30°

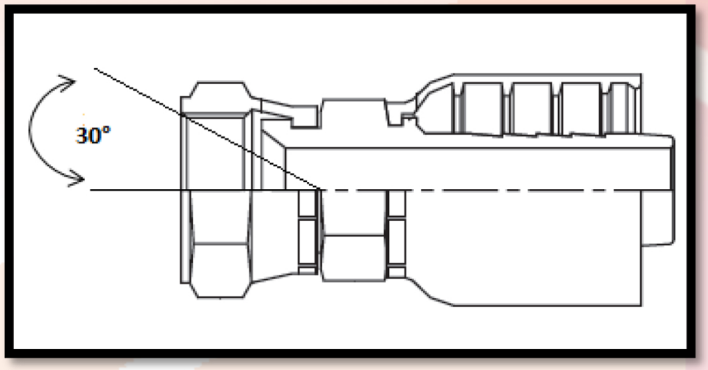

NÚMERO RUBBSOFLEX	NÚMERO GATES	NÚMERO PARKER	PARTE ROSCA		MANGUERA	
			NOM-HILOS	RAYAL	D.I	RAYAL
1-FBI-04-04	4G-4FJISX	1FU43-4-4	1/4"-19	4	1/4"	4
1-FBI-06-06	6G-6FJISX	1FU43-6-6	3/8"-19	6	3/8"	6
1-FBI-08-08	8G-8FJISX	1FU43-8-8	1/2"-14	8	1/2"	8
1-FBI-12-12	12G-12FJISX	1FU43-12-12	3/4"-14	12	3/4"	12

SERIE 1-FBXB-00-00

HEMBRA GIRATORIA BSP 30°

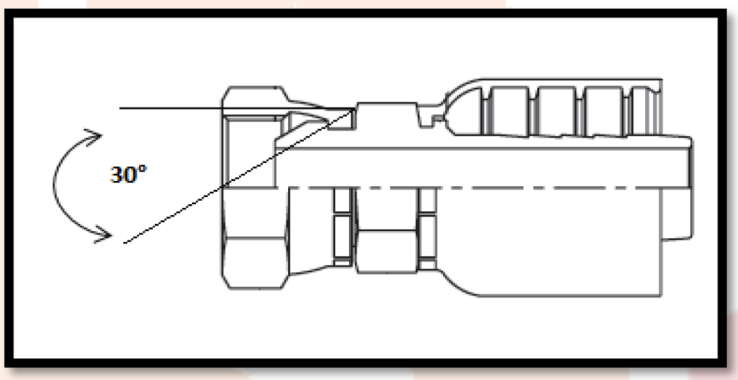

NÚMERO RUBBSOFLEX	NÚMERO GATES	NÚMERO PARKER	PARTE ROSCA		MANGUERA	
			NOM-HILOS	RAYAL	D.I	RAYAL
1-FBXB-04-04	4G-4FBSPORX	19243-4-4	1/4"-19	4	1/4"	4
1-FBXB-06-06	6G-6FBSPORX	19243-6-6	3/8"-19	6	3/8"	6
1-FBXB-08-08	8G-8FBSPORX	19243-8-8	1/2"-14	8	1/2"	8

SERIE 1-FIX-00-00

HEMBRA GIRATORIA FLARE 37°

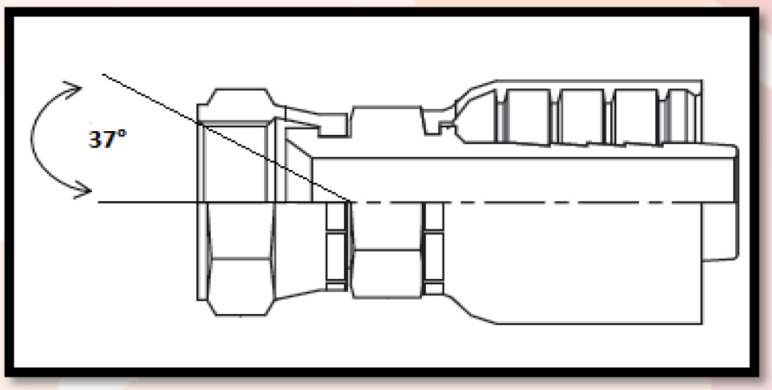

NÚMERO RUBBSOFLEX	NÚMERO GATES	NÚMERO PARKER	PARTE ROSCA		MANGUERA	
			NOM-HILOS	RAYAL	D.I	RAYAL
1-FIX-04-04	4G-4FJX	10643-4-4	7/16"-20	4	1/4"	4
1-FIX-04-06	6G-4FJX	10643-4-6	7/16"-20	4	3/8"	6
1-FIX-05-04	4G-5FJX	10643-5-4	1/2"-20	5	1/4"	4
1-FIX-05-06	6G-5FJX	10643-5-6	1/2"-20	5	3/8"	6
1-FIX-06-04	4G-6FJX	10643-6-4	9/16"-18	6	1/4"	4
1-FIX-06-06	6G-6FJX	10643-6-6	9/16"-18	6	3/8"	6
1-FIX-08-06	6G-8FJX	10643-8-6	3/4"-16	8	3/8"	6
1-FIX-08-08	8G-8FJX	10643-8-8	3/4"-16	8	1/2"	8
1-FIX-10-08	8G-10FJX	10643-10-8	7/8"-14	10	1/2"	8
1-FIX-10-10	10G-10FJX	10643-10-10	7/8"-16	10	5/8"	10
1-FIX-12-08	8G-12FJX	10643-12-8	1 1/16"-12	12	1/2"	8
1-FIX-12-12	12G-12FJX	10643-12-12	1 1/16"-12	12	3/4"	12
1-FIX-16-12	12G-16FJX	10643-16-12	1 5/16"-12	16	3/4"	12
1-FIX-16-16	16G-16FJX	10643-16-16	1 5/16"-12	16	1"	16
1-FIX-20-20	20G-20FJX	10643-20-20	1 5/8"-12	20	1 1/4"	20
1-FIX-24-24	24G-24FJX	10643-24-24	1 7/8"-12	24	1 1/2"	24
1-FIX-32-32	32G-32FJX	10643-32-32	2 1/2"-12	24	2"	32

SERIE 1-FIX45-00-00

HEMBRA GIRATORIA FLARE 37° CODO 45°

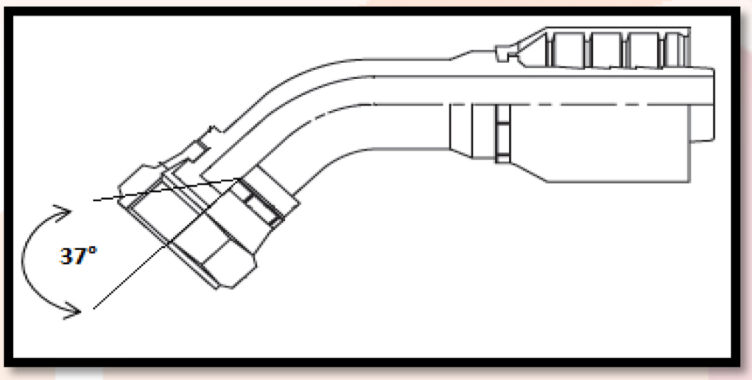

NÚMERO RUBBSOFLEX	NÚMERO GATES	NÚMERO PARKER	PARTE ROSCA		MANGUERA	
			NOM-HILOS	RAYAL	D.I	RAYAL
1-FIX45-04-04	4G-4FJX45	13743-4-4	7/16"-20	4	1/4"	4
1-FIX45-06-06	6G-6FJX45	13743-6-6	9/16"-18	6	3/8"	6
1-FIX45-08-08	8G-8FJX45	13743-8-8	3/4"-16	8	1/2"	8
1-FIX45-10-10	10G-10FJX45	13743-10-10	7/8"-16	10	5/8"	10
1-FIX45-12-12	12G-12FJX45	13743-12-12	1 1/16"-12	12	3/4"	12
1-FIX45-16-16	16G-16FJX45	13743-16-16	1 5/16"-12	16	1"	16

SERIE 1-FIX90-00-00

HEMBRA GIRATORIA FLARE 37° CODO 90°

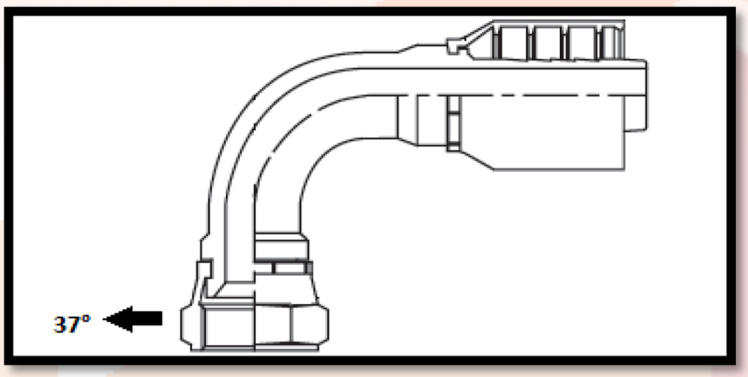

NÚMERO RUBBSOFLEX	NÚMERO GATES	NÚMERO PARKER	PARTE ROSCA		MANGUERA	
			NOM-HILOS	RAYAL	D.I	RAYAL
1-FIX90-04-04	4G-4FJX90	13943-4-4	7/16"-20	4	1/4"	4
1-FIX90-06-06	6G-6FJX90	13943-6-6	9/16"-18	6	3/8"	6
1-FIX90-08-08	8G-8FJX90	13943-8-8	3/4"-16	8	1/2"	8
1-FIX90-10-10	10G-10FJX90	13943-10-10	7/8"-16	10	5/8"	10
1-FIX90-12-12	12G-12FJX90	13943-12-12	1 1/16"-12	12	3/4"	12
1-FIX90-16-16	16G-16FJX90	13943-16-16	1 5/16"-12	16	1"	16

CONEXIONES HIDRÁULICAS 1 Y 2 MALLAS

SERIE 1-FL-00-00

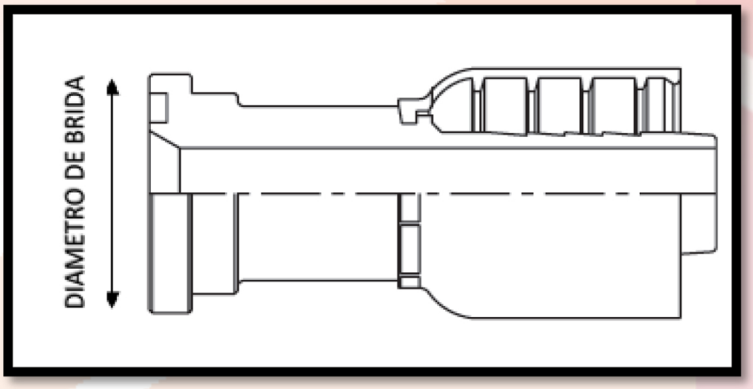

BRIDA CÓDIGO 61

NÚMERO RUBBSOFLEX	NÚMERO GATES	NÚMERO PARKER	PARTE ROSCA		MANGUERA	
			DIAM. BRIDA	RAYAL	D.I	RAYAL
1-FL-12-12	12G-12FL	11543-12-12	38.1	12	3/4"	12
1-FL-16-12	12G-16FL	11543-16-12	44.5	16	3/4"	12
1-FL-16-16	16G-16FL	11543-16-16	44.5	16	1"	16
1-FL-20-20	20G-20FL	11543-20-20	50.8	20	1 1/4"	20

SERIE 1-FL45-00-00

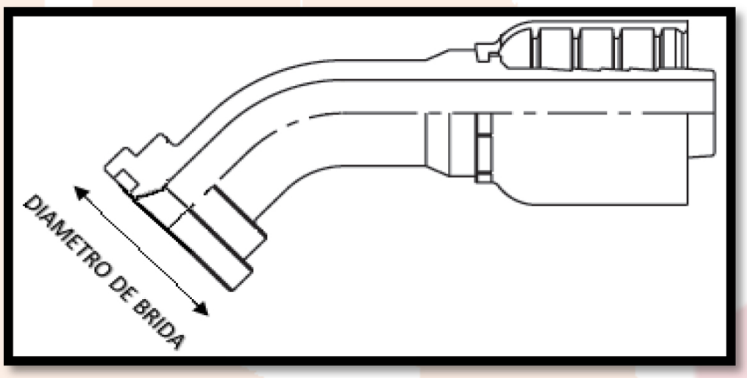

BRIDA CÓDIGO 61
CODO 45°

NÚMERO RUBBSOFLEX	NÚMERO GATES	NÚMERO PARKER	PARTE ROSCA		MANGUERA	
			DIAM. BRIDA	RAYAL	D.I	RAYAL
1-FL45-12-12	12G-12FL45	11743-12-12	38.1	12	3/4"	12
1-FL45-16-12	12G-16FL45	11743-12-16	44.5	16	3/4"	12
1-FL45-16-16	16G-16FL45	11743-16-16	44.5	16	1"	16
1-FL45-20-20	20G-20FL45	11743-20-20	50.8	20	1-1/4"	20

Rubber Solutions

CONEXIONES HIDRÁULICAS 1 Y 2 MALLAS

SERIE 1-FL90-00-00

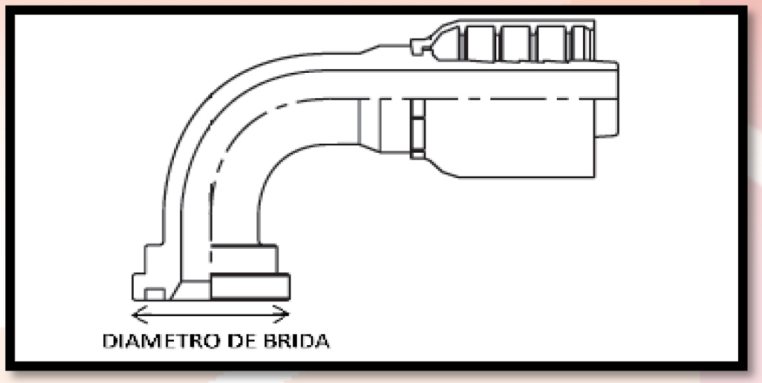

BRIDA CÓDIGO 61
CODO 90°

NÚMERO RUBBSOFLEX	NÚMERO GATES	NÚMERO PARKER	PARTE ROSCA		MANGUERA	
			DIAM. BRIDA	RAYAL	D.I	RAYAL
1-FL90-12-12	12G-12FL90	11943-12-12	38.1	12	3/4"	12
1-FL90-16-12	12G-16FL90	11943-16-12	44.5	16	3/4"	12
1-FL90-16-16	16G-16FL90	11943-16-16	44.5	16	1"	16
1-FL90-20-20	20G-20FL90	11943-20-20	50.8	20	1-1/4"	20

SERIE 1-FM-00-00-00

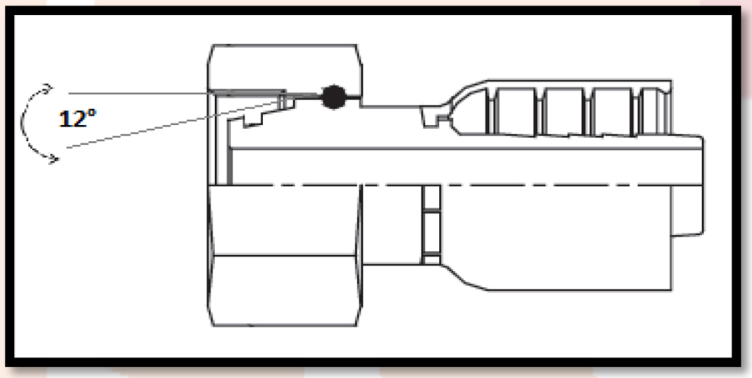

HEMBRA GIRATORIA MÉTRICA 24° LIGERA

NÚMERO RUBBSOFLEX	NÚMERO GATES	NÚMERO PARKER	PARTE ROSCA		MANGUERA	
			NOM-HILOS	RAYAL	D.I	RAYAL
1-FM-12-06-04	4G-6FDLORX	1CA43-06-4	12X1.5	8	1/4"	4
1-FM-14-08-04	4G-8FDLORX	1CA43-08-4	14X1.5	8	1/4"	4
1-FM-16-10-04	4G-10FDLORX	1CA43-10-4	16X1.5	10	1/4"	4
1-FM-16-10-06	6G-10FDLORX	1CA43-10-6	16X1.5	10	3/8"	6
1-FM-18-12-06	6G-12FDLORX	1CA43-12-6	18X1.5	12	3/8"	6
1-FM-22-15-08	8G-15FDLORX	1CA43-15-8	22X1.5	15	1/2"	8
1-FM-26-18-08	8G-18FDLORX	1CA43-18-8	26X1.5	18	1/2"	8

SERIE 1-FPX-00-00

HEMBRA GIRATORIA TUBERÍA NPSM

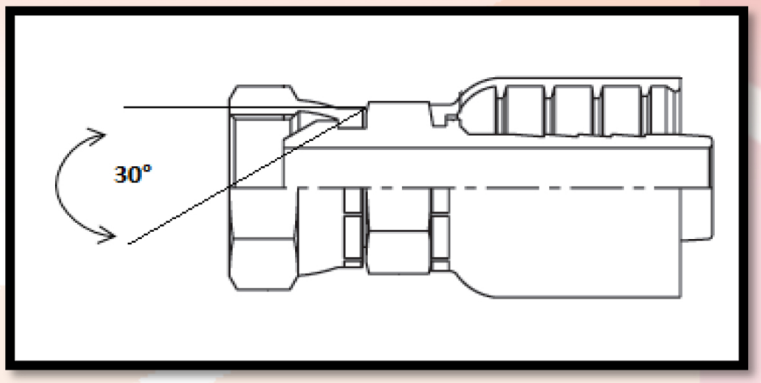

NÚMERO RUBBSOFLEX	NÚMERO GATES	NÚMERO PARKER	PARTE ROSCA		MANGUERA	
			NOM-HILOS	RAYAL	D.I	RAYAL
1-FPX-04-04	4G-4FPX	10743-4-4	1/4"-18	4	1/4"	4
1-FPX-06-06	6G-6FPX	10743-6-6	3/8"-18	6	3/8"	6
1-FPX-08-08	8G-8FPX	10743-8-8	1/2"-14	8	1/2"	8
1-FPX-12-12	12G-12FPX	10743-12-12	3/4"-14	12	3/4"	12
1-FPX-16-16	16G-16FPX	10743-16-16	1"-11.5	16	1"	16

SERIE 1-FSA-00-00

HEMBRA GIRATORIA SAE 45°

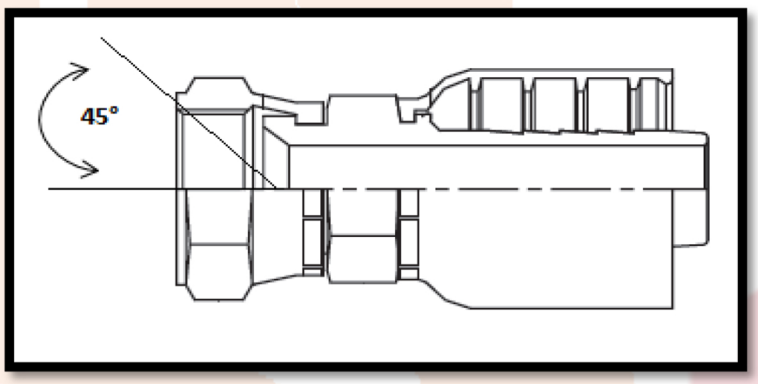

NÚMERO RUBBSOFLEX	NÚMERO GATES	NÚMERO PARKER	PARTE ROSCA		MANGUERA	
			NOM-HILOS	RAYAL	D.I	RAYAL
1-FSA-6-6	6G-6FSX90	17943-6-6	9/16"-18	6	3/8"	6

SERIE 1-FSP-00-00

HEMBRA GIRATORIA CARA PLANA ORFS

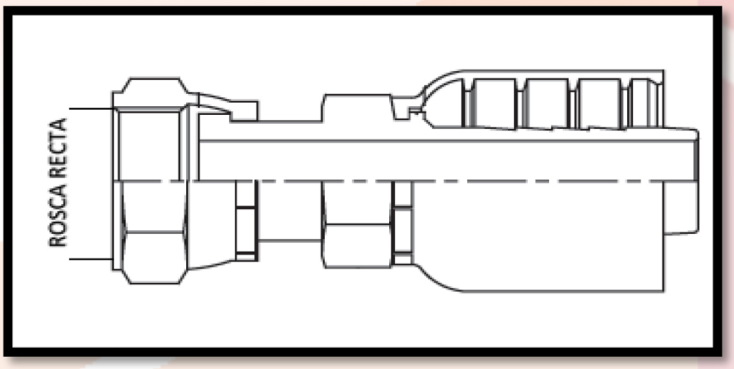

NÚMERO RUBBSOFLEX	NÚMERO GATES	NÚMERO PARKER	PARTE ROSCA		MANGUERA	
			NOM-HILOS	RAYAL	D.I	RAYAL
1-FSP-04-04	4G-4FFORX	1JS43-4-4	9/16"-18	4	1/4"	4
1-FSP-06-04	4G-6FFORX	1JS43-6-4	11/16"-16	6	1/4"	4
1-FSP-06-06	6G-6FFORX	1JS43-6-6	11/16"-16	6	3/8"	6
1-FSP-08-06	6G-8FFORX	1JS43-8-6	13/16"-16	8	3/8"	6
1-FSP-08-08	8G-8FFORX	1JS43-8-8	13/16"-16	8	1/2"	8
1-FSP-10-08	8G-10FFORX	1JS43-10-8	1"-14	10	1/2"	8
1-FSP-10-10	10G-10FFORX	1JS43-10-10	1"-14	10	5/8"	10
1-FSP-12-08	8G-12FFORX	1JS43-12-8	1-3/16"-12	12	1/2"	8
1-FSP-12-12	12G-12FFORX	1JS43-12-12	1-3/16"-12	12	3/4"	12
1-FSP-16-16	16G-16FFORX	1JS43-16-16	1-7/16"-12	16	1"	16
1-FSP-20-20	20G-20FFORX	1JS43-20-20	1-11/16"-12	20	1-1/4"	20

SERIE 1-FSP45-00-00

HEMBRA GIRATORIA
CARA PLANA ORFS CODO 45°

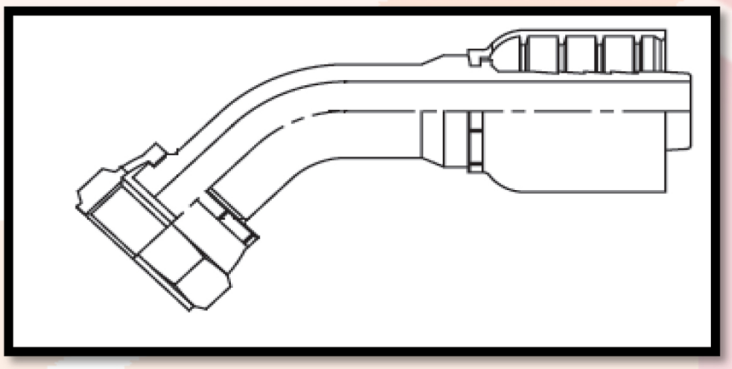

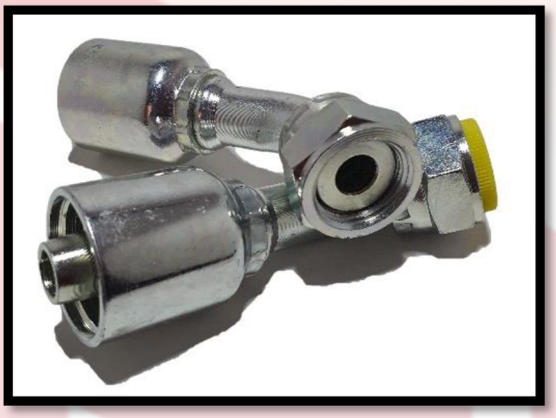

NÚMERO RUBBSOFLEX	NÚMERO GATES	NÚMERO PARKER	PARTE ROSCA		MANGUERA	
			NOM-HILOS	RAYAL	D.I	RAYAL
1-FSP45-04-04	4G-4FFORX45	1J743-4-4	9/16"-18	4	1/4"	4
1-FSP45-06-06	6G-6FFORX45	1J743-6-6	11/16"-16	6	3/8"	6
1-FSP45-08-06	6G-8FFORX45	1J743-8-8	13/16"-16	8	3/8"	6
1-FSP45-08-08	8G-8FFORX45	1J743-8-8	13/16"-16	8	1/2"	8
1-FSP45-10-10	10G-10FFORX45	1J743-10-10	1"-14	10	5/8"	10
1-FSP45-12-12	12G-12FFORX45	1J743-12-12	1-3/16"-12	12	3/4"	12
1-FSP45-16-16	16G-16FFORX45	1J743-16-16	1-7/16"-12	16	1"	16

SERIE 1-FSP90-00-00

HEMBRA GIRATORIA
CARA PLANA ORFS CODO 90°

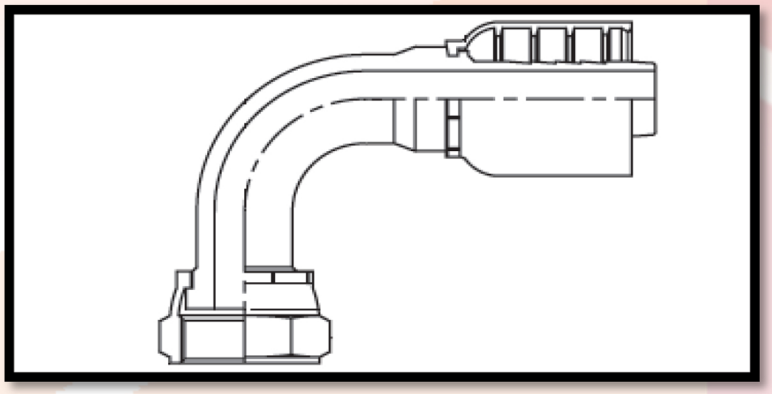

NÚMERO RUBBSOFLEX	NÚMERO GATES	NÚMERO PARKER	PARTE ROSCA		MANGUERA	
			NOM-HILOS	RAYAL	D.I	RAYAL
1-FSP90-04-04	4G-4FFORX90	1J943-4-4	9/16"-18	4	1/4"	4
1-FSP90-06-04	4G-6FFORX90	1J943-6-4	11/16"-16	6	1/4"	4
1-FSP90-06-06	6G-6FFORX90	1J943-6-6	11/16"-16	6	3/8"	6
1-FSP90-08-08	8G-8FFORX90	1J943-8-8	13/16"-16	8	1/2"	8
1-FSP90-10-10	10G-10FFORX90	1J943-10-10	1"-14	10	5/8"	10
1-FSP90-12-12	12G-12FFORX90	1J943-12-12	1-3/16"-12	12	3/4"	12
1-FSP90-16-16	16G-16FFORX90	1J943-16-16	1-7/16"-12	16	1"	16

SERIE 1-MFI-00-00

MACHO FIJO JIC 37°

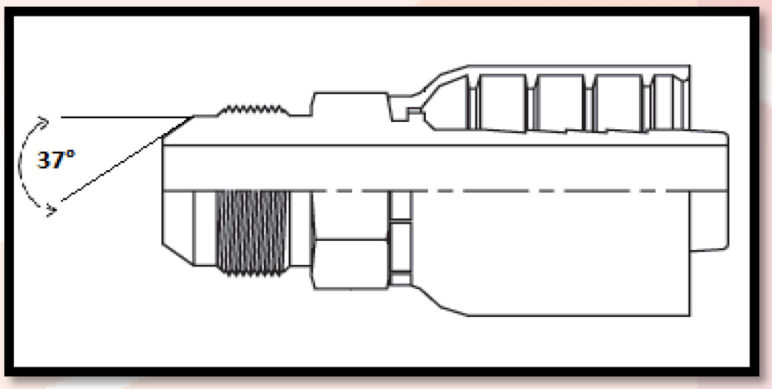

NÚMERO RUBBSOFLEX	NÚMERO GATES	NÚMERO PARKER	PARTE ROSCA		MANGUERA	
			NOM-HILOS	RAYAL	D.I	RAYAL
1-MFI-04-04	4G-4MJ	10343-4-4	7/16-20	4	1/4"	4
1-MFI-06-04	4G-6MJ	10343-6-4	9/16"-18	6	1/4"	4
1-MFI-06-06	6G-6MJ	10343-6-6	9/16"-18	6	3/8"	6
1-MFI-08-06	6G-8MJ	10343-8-6	3/4"-16	8	3/8"	6
1-MFI-08-08	8G-8MJ	10343-8-8	3/4"-16	8	1/2"	8
1-MFI-10-08	8G-10MJ	10343-10-8	7/8"-14	10	1/2"	8
1-MFI-10-10	10G-10MJ	10343-10-10	7/8"-14	10	5/8"	10
1-MFI-12-08	8G-12MJ	10343-12-08	1-1/16"-12	12	1/2"	8
1-MFI-12-10	10G-12MJ	10343-12-10	1-1/16"-12	12	5/8"	10
1-MFI-12-12	12G-12MJ	10343-12-12	1-1/16"-12	12	3/4"	12
1-MFI-16-16	16G-16MJ	10343-16-16	1-5/16"-12	16	1"	16

CONEXIONES HIDRÁULICAS 1 Y 2 MALLAS

SERIE 1-MFOF-00-00

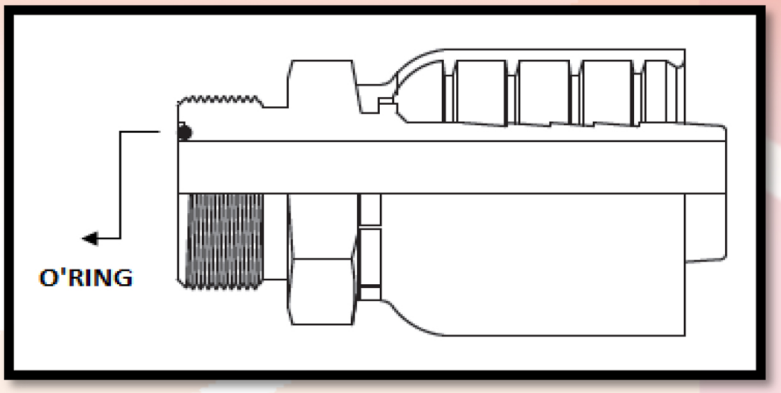

MACHO FIJO CARA PLANA

NÚMERO RUBBSOFLEX	NÚMERO GATES	NÚMERO PARKER	PARTE ROSCA		MANGUERA	
			NOM-HILOS	RAYAL	D.I	RAYAL
1-MFOF-04-04	4G-4MFFOR	1J043-4-4	9/16"-18	4	1/4"	4
1-MFOF-06-06	6G-6MFFOR	1J043-6-6	11/16"-16	6	3/8"	6
1-MFOF-08-08	8G-8MFFOR	1J043-8-8	13/16"-16	8	1/2"	8
1-MFOF-10-10	10G-10MFFOR	1J043-10-10	1"-14	10	5/8"	10
1-MFOF-12-12	12G-12MFFOR	1J043-12-12	1 13/16"-12	12	3/4"	12
1-MFOF-16-16	16G-16MFFOR	1J043-16-16	1-7/16"-12	16	1"	16

SERIE 1-MFOR-00-00

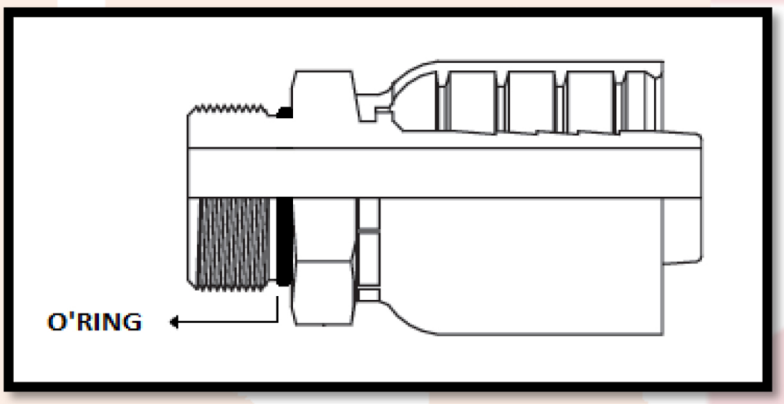

MACHO FIJO O-RING BOSS

NÚMERO RUBBSOFLEX	NÚMERO GATES	NÚMERO PARKER	PARTE ROSCA		MANGUERA	
			NOM-HILOS	RAYAL	D.I	RAYAL
1-MFOR-4-4	4G-4MB	10543-4-4	7/16-20	4	1/4"	4
1-MFOR-6-6	6G-6MB	10543-6-6	9/16"-18	6	3/8"	6
1-MFOR-8-6	6G-8MB	10543-8-6	3/4"-16	8	3/8"	6
1-MFOR-8-8	8G-8MB	10543-8-8	3/4"-16	8	1/2"	8

Rubber Solutions

SERIE 1-MFP-00-00

MACHO FIJO TUBERÍA NPTF

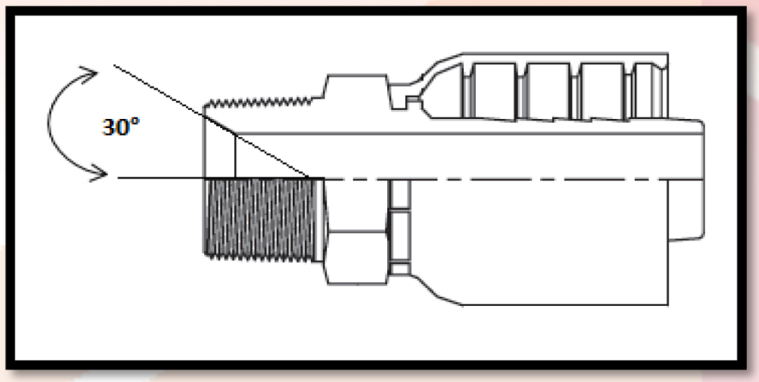

NÚMERO RUBBSOFLEX	NÚMERO GATES	NÚMERO PARKER	PARTE ROSCA		MANGUERA	
			DIAM. BRIDA	RAYAL	D.I	RAYAL
1-MFP-02-04	4G-2MP	10143-02-04	1/8"-27	2	1/4"	4
1-MFP-04-04	4G-4MP	10143-04-04	1/4"-18	4	1/4"	4
1-MFP-04-06	6G-4MP	10143-04-06	1/4"-18	4	3/8"	6
1-MFP-06-06	6G-6MP	10143-06-06	3/8"-18	6	3/8"	6
1-MFP-06-08	8G-6MP	10143-06-08	3/8"-18	6	1/2"	8
1-MFP-08-06	6G-8MP	10143-08-06	1/2"-14	8	3/8"	6
1-MFP-08-08	8G-8MP	10143-08-08	1/2"-14	8	1/2"	8
1-MFP-12-12	12G-12MP	10143-12-12	3/4"-14	12	3/4"	12
1-MFP-16-16	16G-16MP	10143-16-16	1"-11.5	16	1"	16
1-MFP-20-20	20G-20MP	10143-20-20	1-1/4"-11.5	20	1-1/4"	20

SERIE 1-MGP-00-00

MACHO GIRATORIO TUBERÍA NTPF

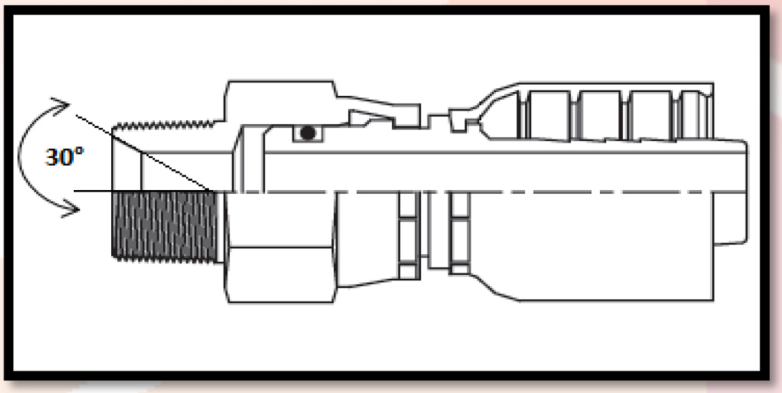

NÚMERO RUBBSOFLEX	NÚMERO GATES	NÚMERO PARKER	PARTE ROSCA		MANGUERA	
			DIAM. BRIDA	RAYAL	D.I	RAYAL
1-MGP-04-04	4G-4MPX	11343-04-04	1/4"-18	4	1/4"	4
1-MGP-06-06	6G-6MPX	11343-06-06	3/8"-18	6	3/8"	6
1-MGP-08-06	6G-8MPX	11343-08-06	1/2"-14	8	3/8"	6
1-MGP-08-08	8G-8MPX	11343-08-08	1/2"-14	8	1/2"	8
1-MGP-12-12	12G-12MPX	11343-12-12	3/4"-14	12	3/4"	12
1-MGP-16-16	16G-16MPX	11343-16-16	1"-11.5	16	1"	16

SERIE JCHP2TR

FÉRULA MAGUERA TRENZADA

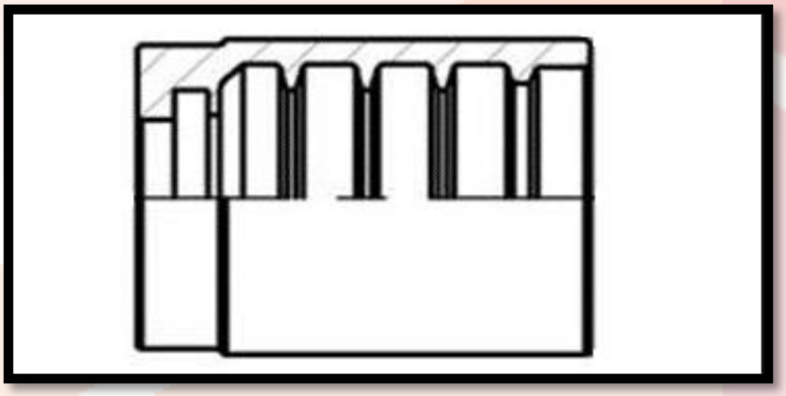

NÚMERO RUBBSOFLEX	NÚMERO GATES	NÚMERO PARKER	PARTE ROSCA		MANGUERA	
			DIAM. BRIDA	RAYAL	D.I	RAYAL
JCHP2TR04	4PC1FS				1/4"	4
JCHP2TR06	6PC1FS				3/8"	6
JCHP2TR08	8PC1FS				1/2"	8
JCHP2TR10	10PC1FS				5/8"	10
JCHP2TR12	12PC1FS				3/4"	12
JCHP2TR16	16PC1FS				1"	16
JCHP2TR20	20PC1FS				1-1/4"	20

SERIE 1-4FIX-00-00

HEMBRA GIRATORIA JIC 37°

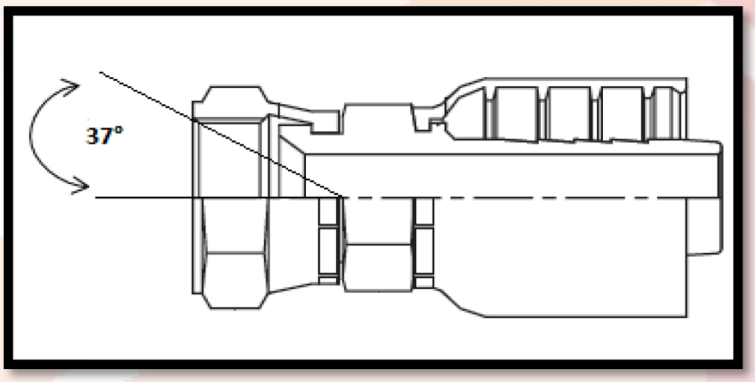

NÚMERO RUBBSOFLEX	NÚMERO GATES	NÚMERO PARKER	PARTE ROSCA		MANGUERA	
			DIAM. BRIDA	RAYAL	D.I	RAYAL
1-4FIX-08-08	8GS-8FJX	10671-8-8	3/4"-16	8	1/2"	8
1-4FIX-12-12	12GS-12FJX	10671-12-12	1-1/16"-12	12	3/4"	12
1-4FIX-16-16	16GS-16FJX	10671-16-16	1-5/16"-12	16	1"	16
1-4FIX-20-20	20GS-20FJX	10671-20-20	1-5/8"-12	20	1-1/4"	20
1-4FIX-24-24	24GS-24FJX	10671-24-24	1-7/8"-12	24	1-1/2"	24
1-4FIX-32-32	32GS-32FJX	10671-32-32	2-1/2"-12	32	2"	32

SERIE 1-FSP-00-00

HEMBRA GIRATORIA CARA PLANA ORFS

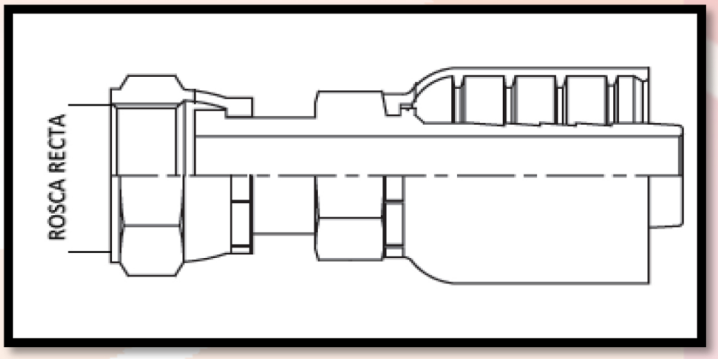

NÚMERO RUBBSOFLEX	NÚMERO GATES	NÚMERO PARKER	PARTE ROSCA		MANGUERA	
			NOM-HILOS	RAYAL	D.I	RAYAL
1-FSP-04-04	4G-4FFORX	1JS43-4-4	9/16"-18	4	1/4"	4
1-FSP-06-04	4G-6FFORX	1JS43-6-4	11/16"-16	6	1/4"	4
1-FSP-06-06	6G-6FFORX	1JS43-6-6	11/16"-16	6	3/8"	6
1-FSP-08-06	6G-8FFORX	1JS43-8-6	13/16"-16	8	3/8"	6
1-FSP-08-08	8G-8FFORX	1JS43-8-8	13/16"-16	8	1/2"	8
1-FSP-10-08	8G-10FFORX	1JS43-10-8	1"-14	10	1/2"	8
1-FSP-10-10	10G-10FFORX	1JS43-10-10	1"-14	10	5/8"	10
1-FSP-12-08	8G-12FFORX	1JS43-12-8	1-3/16"-12	12	1/2"	8
1-FSP-12-12	12G-12FFORX	1JS43-12-12	1-3/16"-12	12	3/4"	12
1-FSP-16-16	16G-16FFORX	1JS43-16-16	1-7/16"-12	16	1"	16
1-FSP-20-20	20G-20FFORX	1JS43-20-20	1-11/16"-12	20	1-1/4"	20

SERIE 1-FSP45-00-00

HEMBRA GIRATORIA CARA PLANA ORFS CODO 45°

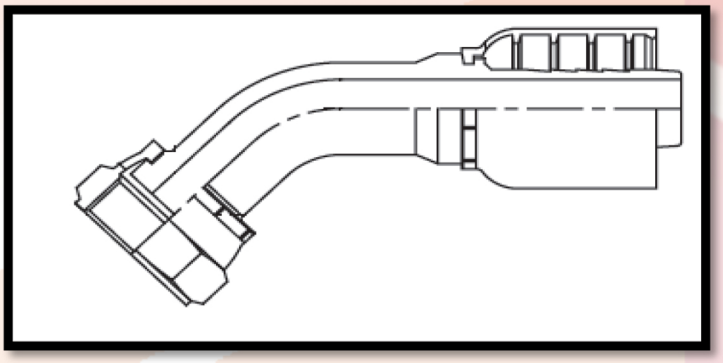

NÚMERO RUBBSOFLEX	NÚMERO GATES	NÚMERO PARKER	PARTE ROSCA		MANGUERA	
			NOM-HILOS	RAYAL	D.I	RAYAL
1-FSP45-04-04	4G-4FFORX45	1J743-4-4	9/16"-18	4	1/4"	4
1-FSP45-06-06	6G-6FFORX45	1J743-6-6	11/16"-16	6	3/8"	6
1-FSP45-08-06	6G-8FFORX45	1J743-8-8	13/16"-16	8	3/8"	6
1-FSP45-08-08	8G-8FFORX45	1J743-8-8	13/16"-16	8	1/2"	8
1-FSP45-10-10	10G-10FFORX45	1J743-10-10	1"-14	10	5/8"	10
1-FSP45-12-12	12G-12FFORX45	1J743-12-12	1-3/16"-12	12	3/4"	12
1-FSP45-16-16	16G-16FFORX45	1J743-16-16	1-7/16"-12	16	1"	16

SERIE 1-FSP90-00-00

HEMBRA GIRATORIA CARA PLANA ORFS CODO 90°

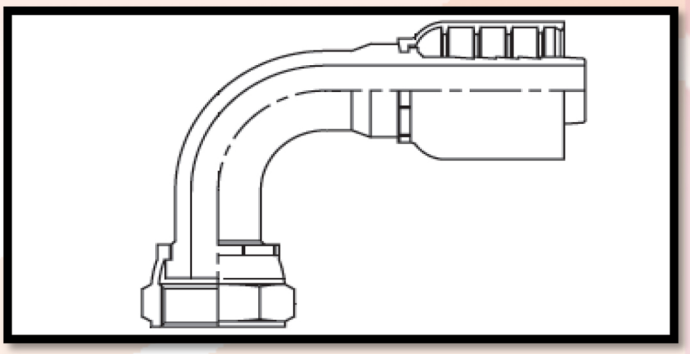

NÚMERO RUBBSOFLEX	NÚMERO GATES	NÚMERO PARKER	PARTE ROSCA		MANGUERA	
			NOM-HILOS	RAYAL	D.I	RAYAL
1-FSP90-04-04	4G-4FFORX90	1J943-4-4	9/16"-18	4	1/4"	4
1-FSP90-06-04	4G-6FFORX90	1J943-6-4	11/16"-16	6	1/4"	4
1-FSP90-06-06	6G-6FFORX90	1J943-6-6	11/16"-16	6	3/8"	6
1-FSP90-08-08	8G-8FFORX90	1J943-8-8	13/16"-16	8	1/2"	8
1-FSP90-10-10	10G-10FFORX90	1J943-10-10	1"-14	10	5/8"	10
1-FSP90-12-12	12G-12FFORX90	1J943-12-12	1-3/16"-12	12	3/4"	12
1-FSP90-16-16	16G-16FFORX90	1J943-16-16	1-7/16"-12	16	1"	16

SERIE 1-MFI-00-00

MACHO FIJO JIC 37°

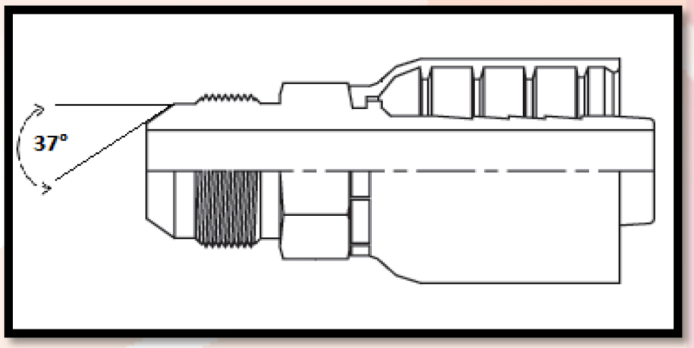

NÚMERO RUBBSOFLEX	NÚMERO GATES	NÚMERO PARKER	PARTE ROSCA		MANGUERA	
			NOM-HILOS	RAYAL	D.I	RAYAL
1-MFI-04-04	4G-4MJ	10343-4-4	7/16-20	4	1/4"	4
1-MFI-06-04	4G-6MJ	10343-6-4	9/16"-18	6	1/4"	4
1-MFI-06-06	6G-6MJ	10343-6-6	9/16"-18	6	3/8"	6
1-MFI-08-06	6G-8MJ	10343-8-6	3/4"-16	8	3/8"	6
1-MFI-08-08	8G-8MJ	10343-8-8	3/4"-16	8	1/2"	8
1-MFI-10-08	8G-10MJ	10343-10-8	7/8"-14	10	1/2"	8
1-MFI-10-10	10G-10MJ	10343-10-10	7/8"-14	10	5/8"	10
1-MFI-12-08	8G-12MJ	10343-12-08	1-1/16"-12	12	1/2"	8
1-MFI-12-10	10G-12MJ	10343-12-10	1-1/16"-12	12	5/8"	10
1-MFI-12-12	12G-12MJ	10343-12-12	1-1/16"-12	12	3/4"	12
1-MFI-16-16	16G-16MJ	10343-16-16	1-5/16"-12	16	1"	16

SERIE 1-MFOF-00-00

MACHO FIJO CARA PLANA

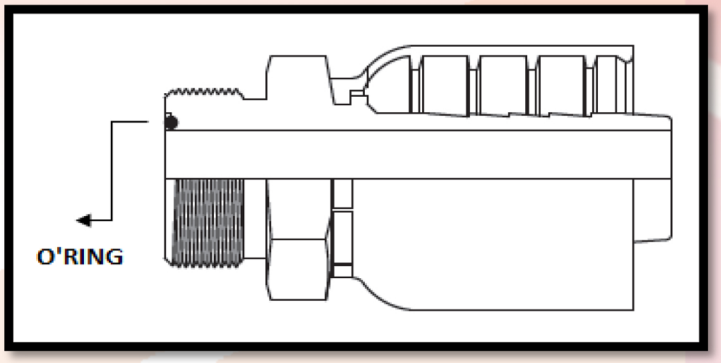

NÚMERO RUBBSOFLEX	NÚMERO GATES	NÚMERO PARKER	PARTE ROSCA		MANGUERA	
			NOM-HILOS	RAYAL	D.I	RAYAL
1-MFOF-04-04	4G-4MFFOR	1J043-4-4	9/16"-18	4	1/4"	4
1-MFOF-06-06	6G-6MFFOR	1J043-6-6	11/16"-16	6	3/8"	6
1-MFOF-08-08	8G-8MFFOR	1J043-8-8	13/16"-16	8	1/2"	8
1-MFOF-10-10	10G-10MFFOR	1J043-10-10	1"-14	10	5/8"	10
1-MFOF-12-12	12G-12MFFOR	1J043-12-12	1 13/16"-12	12	3/4"	12
1-MFOF-16-16	16G-16MFFOR	1J043-16-16	1-7/16"-12	16	1"	16

SERIE 1-MFOR-00-00

MACHO FIJO O-RING BOSS

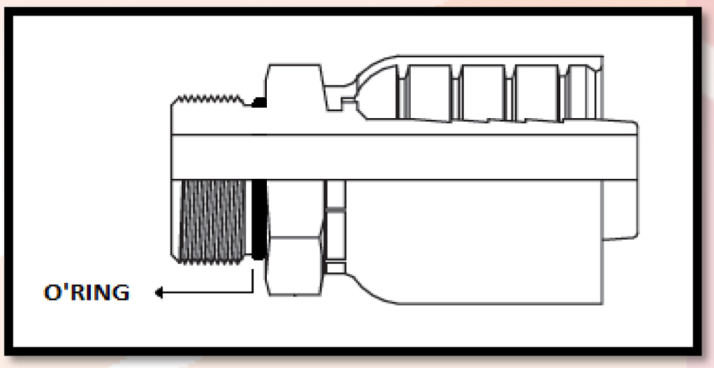

NÚMERO RUBBSOFLEX	NÚMERO GATES	NÚMERO PARKER	PARTE ROSCA		MANGUERA	
			NOM-HILOS	RAYAL	D.I	RAYAL
1-MFOR-4-4	4G-4MB	10543-4-4	7/16-20	4	1/4"	4
1-MFOR-6-6	6G-6MB	10543-6-6	9/16"-18	6	3/8"	6
1-MFOR-8-6	6G-8MB	10543-8-6	3/4"-16	8	3/8"	6
1-MFOR-8-8	8G-8MB	10543-8-8	3/4"-16	8	1/2"	8

SERIE 1-MFP-00-00

MACHO FIJO TUBERÍA NPTF

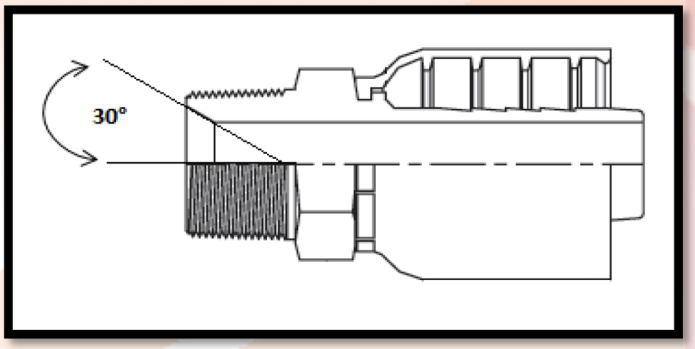

NÚMERO RUBBSOFLEX	NÚMERO GATES	NÚMERO PARKER	PARTE ROSCA		MANGUERA	
			DIAM. BRIDA	RAYAL	D.I	RAYAL
1-MFP-02-04	4G-2MP	10143-02-04	1/8"-27	2	1/4"	4
1-MFP-04-04	4G-4MP	10143-04-04	1/4"-18	4	1/4"	4
1-MFP-04-06	6G-4MP	10143-04-06	1/4"-18	4	3/8"	6
1-MFP-06-06	6G-6MP	10143-06-06	3/8"-18	6	3/8"	6
1-MFP-06-08	8G-6MP	10143-06-08	3/8"-18	6	1/2"	8
1-MFP-08-06	6G-8MP	10143-08-06	1/2"-14	8	3/8"	6
1-MFP-08-08	8G-8MP	10143-08-08	1/2"-14	8	1/2"	8
1-MFP-12-12	12G-12MP	10143-12-12	3/4"-14	12	3/4"	12
1-MFP-16-16	16G-16MP	10143-16-16	1"-11.5	16	1"	16
1-MFP-20-20	20G-20MP	10143-20-20	1-1/4"-11.5	20	1-1/4"	20

CONEXIONES HIDRÁULICAS 4 MALLAS

SERIE 1-4FIX45-00-00

HEMBRA GIRATORIA JIC 37° CODO 45°

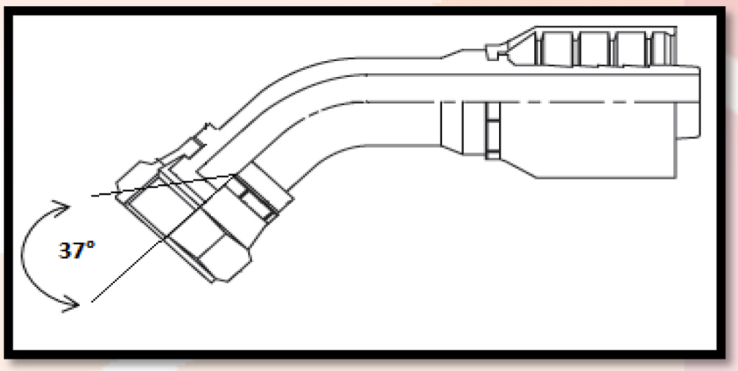

NÚMERO RUBBSOFLEX	NÚMERO GATES	NÚMERO PARKER	PARTE ROSCA		MANGUERA	
			NOM-HILOS	RAYAL	D.I	RAYAL
1-4FIX45-08-08	8GS-8FJX45	13771-8-8	3/4"-16	8	1/2"	8
1-4FIX45-12-12	12GS-12FJX45	13771-12-12	1-1/16"-12	12	3/4"	12
1-4FIX45-16-16	16GS-16FJX45	13771-16-16	1-5/16"-12	16	1"	16

SERIE 1-4FIX90-00-00

HEMBRA GIRATORIA JIC 37° CODO 90°

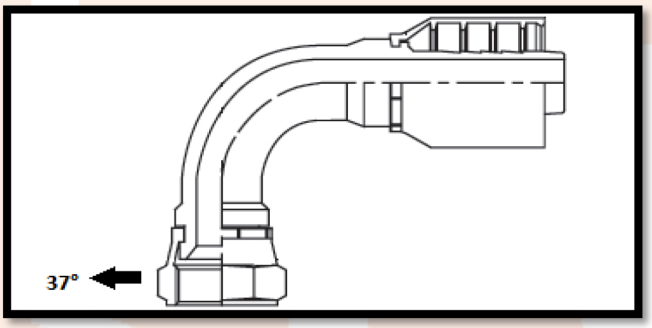

NÚMERO RUBBSOFLEX	NÚMERO GATES	NÚMERO PARKER	PARTE ROSCA		MANGUERA	
			NOM-HILOS	RAYAL	D.I	RAYAL
1-4FIX90-08-08	8GS-8FJX90	13971-8-8	3/4"-16	8	1/2"	8
1-4FIX90-12-12	12GS-12FJX90	13971-12-12	1-1/16"-12	12	3/4"	12
1-4FIX90-16-16	16GS-16FJX90	13971-16-16	1-5/16"-12	16	1"	16
1-4FIX90-20-20	20GS-20FJX90	13971-20-20	1-5/8"-12	20	1-1/4"	20
1-4FIX90-24-24	24GS-24FJX90	13971-24-24	1 7/8"- 12	24	1 1/2"	24
1-4FIX90-32-32	32GS-32FJX90	13971-32-32	2 1/2"- 12	32	2"	32

Rubber Solutions

CONEXIONES HIDRÁULICAS 4 MALLAS

SERIE 1-4FL-00-00

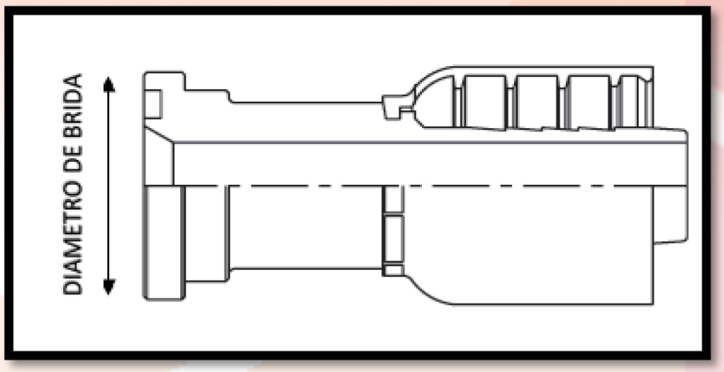

BRIDA CÓDIGO 61

NÚMERO RUBBSOFLEX	NÚMERO GATES	NÚMERO PARKER	PARTE ROSCA		MANGUERA	
			DIAM. BRIDA	RAYAL	D.I	RAYAL
1-4FL-12-12	12GS-12FL	11571-12-12	38.1	12	3/4"	12
1-4FL-16-16	16GS-16FL	11571-16-16	44.5	16	1"	16
1-4FL-20-16	16GS-20FL	11571-20-16	50.8	20	1"	16
1-4FL-24-24	24GS-24FL	11571-24-24	60.5	24	1-1/2"	24
1-4FL-32-32	32GS-32FL	11571-32-32	71.4	32	2"	32

SERIE 1-4FL90-00-00

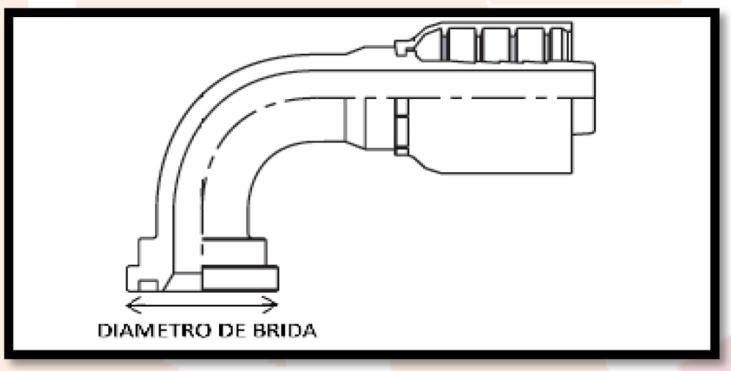

BRIDA CÓDIGO 61 CODO 90°

NÚMERO RUBBSOFLEX	NÚMERO GATES	NÚMERO PARKER	PARTE ROSCA		MANGUERA	
			DIAM. BRIDA	RAYAL	D.I	RAYAL
1-4FL90-12-12	12GS-12FL90	11971-12-12	38.1	12	3/4"	12
1-4FL90-16-16	16GS-16FL90	11971-16-16	44.5	16	1"	16
1-4FL90-20-20	20GS-20FL90	11971-20-20	50.8	20	1-1/4"	20

Rubber Solutions

CONEXIONES HIDRÁULICAS 4 MALLAS

SERIE 1-4FLB-00-00

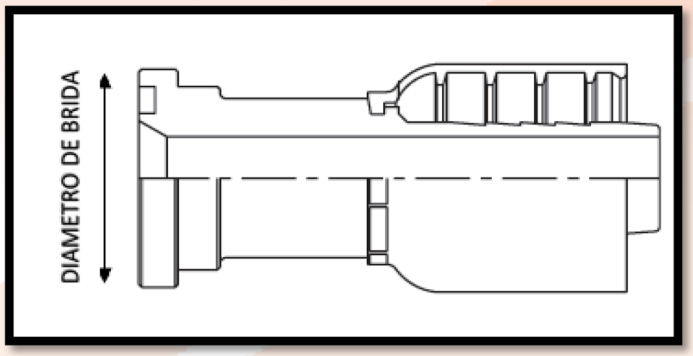

BRIDA CÓDIGO 62

NÚMERO RUBBSOFLEX	NÚMERO GATES	NÚMERO PARKER	PARTE ROSCA		MANGUERA	
			DIAM. BRIDA	RAYAL	D.I	RAYAL
1-4FLB-16-16	16GS-16FLH	16A71-16-16	47.6	16	1"	16
1-4FLB-20-20	20GS-20FLH	16A71-20-20	53.9	20	1 1/4"	20

SERIE 1-4FSP-00-00

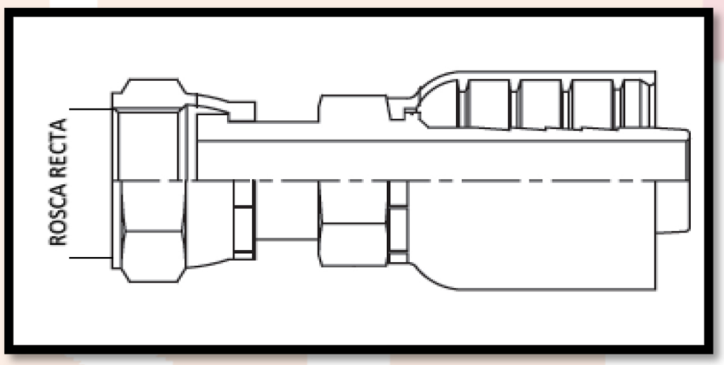

HEMBRA GIRATORIA CARA PLANA ORFS

NÚMERO RUBBSOFLEX	NÚMERO GATES	NÚMERO PARKER	PARTE ROSCA		MANGUERA	
			NOM-HILOS	RAYAL	D.I	RAYAL
1-4FSP-08-08	8GS-8FFORX	1JS71-8-8	13/16"-16	8	1/2"	8
1-4FSP-10-10	10GS-10FFORX	1JS71-10-10	1"-14	10	5/8"	10
1-4FSP-12-12	12GS-12FFORX	1JS71-12-12	1-3/16"-12	12	3/4"	12
1-4FSP-16-16	16GS-16FFORX	1JS71-16-16	1-7/16"-12	16	1"	16

Rubber Solutions

SERIE 1-4FSP45-00-00

HEMBRA GIRATORIA CARA PLANA ORFS CODO 45°

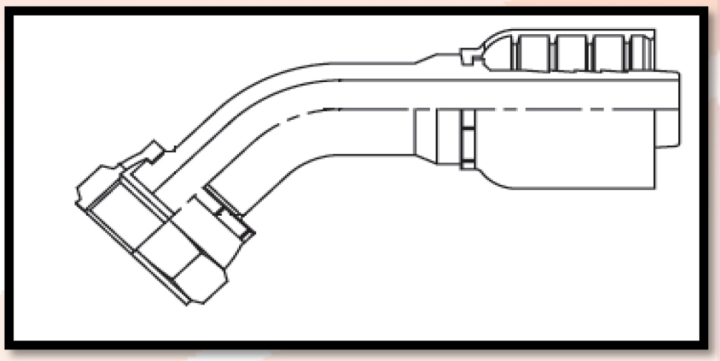

NÚMERO RUBBSOFLEX	NÚMERO GATES	NÚMERO PARKER	PARTE ROSCA		MANGUERA	
			NOM-HILOS	RAYAL	D.I	RAYAL
1-4FSP45-8-8	8GS-8FFORX45	1J771-8-8	13/16"-16	8	1/2"	8
1-4FSP45-12-12	12GS-12FFORX45	1J771-12-12	1-3/16"-12	12	3/4"	12
1-4FSP45-16-16	16G-16FFORX45	1J771-16-16	1-7/16"-12	16	1"	16

SERIE 1-4FSP90-00-00

HEMBRA GIRATORIA CARA PLANA ORFS CODO 90°

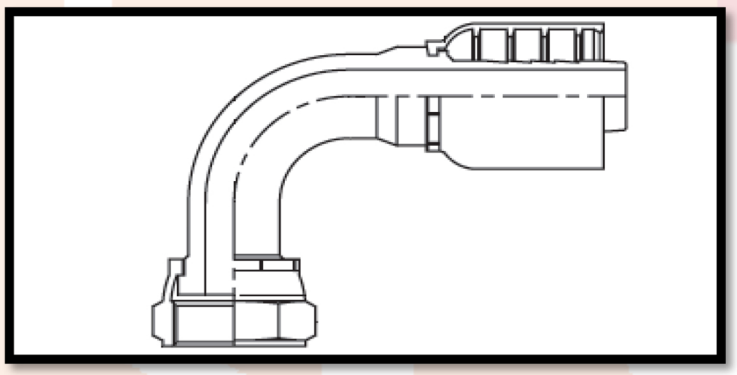

NÚMERO RUBBSOFLEX	NÚMERO GATES	NÚMERO PARKER	PARTE ROSCA		MANGUERA	
			NOM-HILOS	RAYAL	D.I	RAYAL
1-4FSP90-08-08	8GS-8FFORX90	1J971-8-8	13/16"-16	8	1/2"	8
1-4FSP90-12-12	12GS-12FFORX90	1J971-12-12	1-3/16"-12	12	3/4"	12
1-4FSP90-16-16	16GS-16FFORX90	1J971-16-16	1-7/16"-12	16	1"	16

Rubber Solutions

MANGUERA HIDRÁULICA BAJA PRESIÓN

SERIE SAE 100 R6

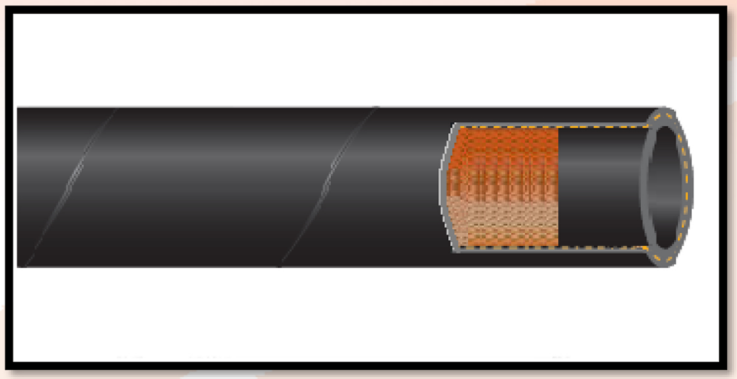

MANGUERA 1 MALA TEXTIL

APLICACIÓN: Mangueras para lineas de baja presión manejando fluidos hidráulicos

FABRICACIÓN: Tubo: Hule NBR ARPM clase A

Cubierta: Hule sintético resistente al aceite, abrasión e intemperie. Acabado tipo venda

Refuerzo: Una trenza textil de alta resistencia

RANGO DE TEMPERATURA: -40°C a 100°C

NÚMERO RUBBSOFLEX	D.I NOMINAL	DIÁMETRO INTERNO		DIÁMETRO EXTERNO		PRESIÓN TRABAJO		PRESIÓN RUPTURA		RADIO MÍNIMO DE CURVATURA		PESO KG/MT
		mm	plg	mm	plg	PSI	BAR	PSI	BAR	mm	plg	
RS6-4	1/4"	6.4	0.25	12.7	0.50	406	28	1218	112	65	2.56	0.12
RS6-5	5/16"	7.9	0.31	14.3	0.56	406	28	1218	112	80	3.15	0.14
RS6-6	3/8"	9.5	0.38	15.9	0.63	406	28	1218	112	80	3.15	0.16
RS6-8	1/2"	12.7	0.50	19.8	0.78	406	28	1218	112	100	3.94	0.23
RS6-10	5/8"	15.9	0.63	23.0	0.91	348	24	1392	96	125	4.92	0.27
RS6-12	3/4"	19.1	0.75	26.5	1.04	305	21	1220	84	150	5.91	0.34
RS6-16	1"	25.4	1.00	34.5	1.36	305	21	1220	84	180	7.08	0.54

Rubber Solutions

MANGUERA HIDRÁULICA MEDIANA PRESIÓN

SERIE SAE 100 R5

MANGUERA 1 MALLA DE ACERO

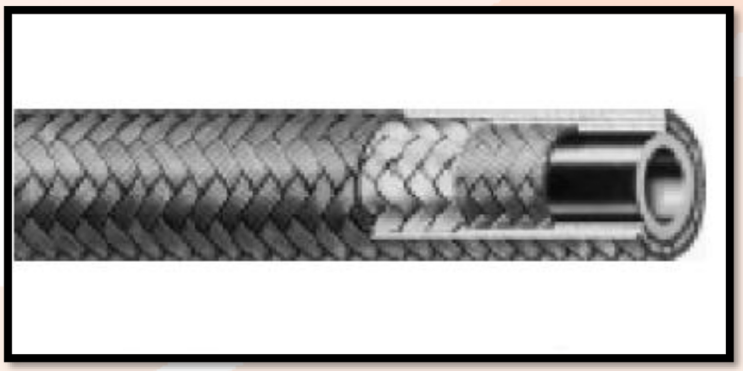

APLICACIÓN: Mangueras para lineas de mediana presión manejando fluidos hidráulicos

FABRICACIÓN: Tubo: Hule sintético resistente al aceite y combustibles.

Cubierta: Trenzado textil impregnado de hule.

Refuerzo: Una trenza textil y una de acero de alta resistencia.

RANGO DE TEMPERATURA: -40°C a 100°C

NÚMERO RUBBSOFLEX	D.I NOMINAL	DIÁMETRO INTERNO		DIÁMETRO EXTERNO		PRESIÓN TRABAJO		PRESIÓN RUPTURA		RADIO MÍNIMO DE CURVATURA		PESO KG/MT
		mm	plg	mm	plg	PSI	BAR	PSI	BAR	mm	plg	
RS5-4	3/16"	4.8	0.19	13.2	0.52	3002	207	12008	828	76	2.99	0.25
RS5-6	5/16"	7.9	0.31	17.2	0.68	2248	155	8992	620	102	4.02	0.34
RS5-8	13/32"	10.3	0.41	19.5	0.77	2001	138	8004	552	117	4.61	0.42
RS5-10	1/2"	12.7	0.50	23.4	0.92	1755	121	7020	484	140	5.51	0.55
RS5-20	1 1/8"	28.6	1.13	38.1	1.50	624	43	2496	172	229	9.02	0.97
RS5-24	1 3/8"	34.9	1.38	44.5	1.75	493	34	1972	136	267	10.51	1.10
RS5-32	1 13/16"	46.0	1.81	56.4	2.22	348	24	1392	96	337	13.27	1.33

Rubber Solutions

MANGUERA HIDRÁULICA MEDIANA PRESIÓN

SERIE SAE 100 R1AT

MANGUERA 1 MALLA DE ACERO

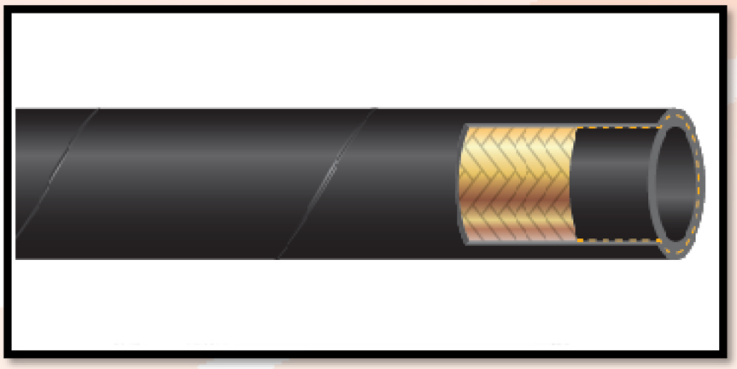

APLICACIÓN: Mangueras para lineas de mediana presión manejando fluidos hidráulicos

FABRICACIÓN: Tubo: Hule sintético resistente al aceite y combustibles.

Cubierta: Hule sintético resistente al aceite, abrasión e intemperie. Acabado tipo venda

Refuerzo: Una trenza de acero de alta resistencia

RANGO DE TEMPERATURA: -40°C a 100°C

NÚMERO RUBBSOFLEX	D.I NOMINAL	DIÁMETRO INTERNO		DIÁMETRO EXTERNO		PRESIÓN TRABAJO		PRESIÓN RUPTURA		RADIO MÍNIMO DE CURVATURA		PESO KG/MT
		mm	plg	mm	plg	PSI	BAR	PSI	BAR	mm	plg	
RS1AT-4	1/4"	6.4	0.25	13.4	0.53	3263	225	13050	900	100	3.94	0.51
RS1AT-6	3/8"	9.5	0.38	17.4	0.59	2610	180	10440	720	130	5.12	0.76

Rubber Solutions

MANGUERA HIDRÁULICA ALTA PRESIÓN

SERIE SAE 100 R17

MANGUERA 1 MALLA DE ACERO

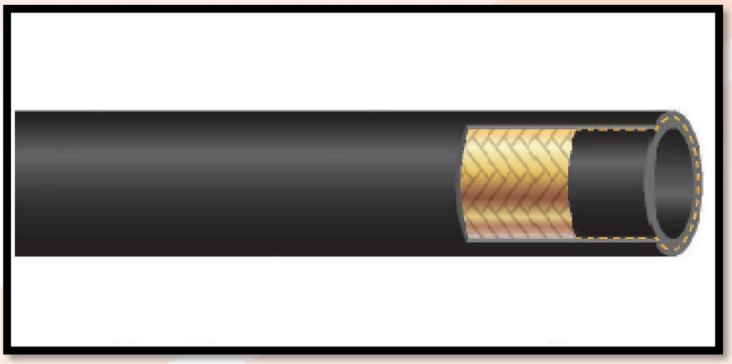

APLICACIÓN: Mangueras para lineas de alta presión manejando fluidos hidráulicos, en espacios reducidos.

FABRICACIÓN: Tubo: Hule sintético resistente al aceite y combustibles.
Cubierta: Hule sintético resistente al aceite, abrasión e intemperie. Acabado liso
Refuerzo: Una trenza de acero de alta resistencia extremadamente flexible

RANGO DE TEMPERATURA: -40°C a 100°C

NÚMERO RUBBSOFLEX	D.I NOMINAL	DIÁMETRO INTERNO		DIÁMETRO EXTERNO		PRESIÓN TRABAJO		PRESIÓN RUPTURA		RADIO MÍNIMO DE CURVATURA		PESO KG/MT
		mm	plg	mm	plg	PSI	BAR	PSI	BAR	mm	plg	
RS17-6	3/8"	9.5	0.38	16.1	0.63	3045	210	12180	840	65	2.56	0.28

Rubber Solutions

MANGUERA HIDRÁULICA ALTA PRESIÓN

SERIE SAE 100 R2AT

MANGUERA 2 MALLAS DE ACERO

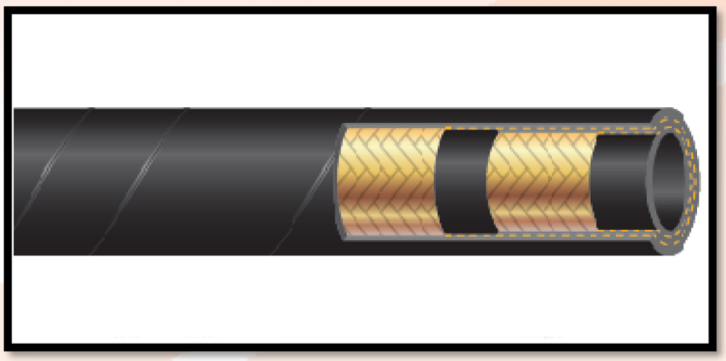

APLICACIÓN: Mangueras para lineas de alta presión manejando fluidos hidráulicos.

FABRICACIÓN: Tubo: Hule sintético resistente al aceite y combustibles.

Cubierta: Hule sintético resistente al aceite, abrasión e intemperie. Acabado venda

Refuerzo: Dos trenzas de acero de alta resistencia.

RANGO DE TEMPERATURA: -40°C a 100°C

NÚMERO RUBBSOFLEX	D.I NOMINAL	DIÁMETRO INTERNO		DIÁMETRO EXTERNO		PRESIÓN TRABAJO		PRESIÓN RUPTURA		RADIO MÍNIMO DE CURVATURA		PESO KG/MT
		mm	plg	mm	plg	PSI	BAR	PSI	BAR	mm	plg	
RS2AT-4	1/4"	6.4	0.25	17.1	0.61	5800	400	23200	1600	100	3.94	0.39
RS2AT-6	3/8"	9.5	0.38	21.0	0.83	4785	350	19140	1400	130	5.12	0.56
RS2AT-8	1/2"	12.7	0.50	24.2	0.95	3988	275	15952	1100	180	7.09	0.65
RS2AT-10	5/8"	15.9	0.63	27.4	1.08	3625	250	14500	1000	205	8.07	0.78
RS2AT-12	3/4"	19.1	0.75	31.4	1.24	3118	215	12472	860	240	9.45	0.96
RS2AT-16	1"	25.4	1.00	39.0	1.54	2393	165	9572	660	300	11.81	1.38
RS2AT-20	1 1/4"	31.8	1.25	49.8	1.96	1813	125	7252	500	420	16.54	2.02
RS2AT-24	1 1/2"	38.1	1.50	56.2	2.21	1305	90	5220	360	500	19.64	2.26
RS2AT-32	2"	50.8	2.00	69.8	2.75	1160	80	4640	320	630	24.80	2.95

Rubber Solutions

MANGUERA HIDRÁULICA MUY ALTA PRESIÓN

SERIE SEA 100 R12

MANGUERA 4 MALLAS DE ACERO

APLICACIÓN: Mangueras para lineas de alta presión y altos picos manejando fluidos hidráulicos.

FABRICACIÓN: Tubo: Hule sintético resistente a aceites minerales, vegetales y base glicoles.

Cubierta: Hule sintético resistente al aceite, abrasión e intemperie. Acabado venda

Refuerzo: Cuatro espirales de acero de alta resistencia.

RANGO DE TEMPERATURA: -40°C a 100°C

NÚMERO RUBBSOFLEX	D.I NOMINAL	DIÁMETRO INTERNO		DIÁMETRO EXTERNO		PRESIÓN TRABAJO		PRESIÓN RUPTURA		RADIO MÍNIMO DE CURVATURA		PESO KG/MT
		mm	plg	mm	plg	PSI	BAR	PSI	BAR	mm	plg	
RS12-8	1/2"	12.7	0.50	23.8	0.94	4002	276	16008	1104	178	7.01	0.53
RS12-12	3/4"	19.1	0.75	30.7	1.21	4002	276	16008	1104	241	9.49	1.24
RS12-16	1"	25.4	1.00	38.0	1.50	4002	276	16008	1104	305	12.01	1.91

Rubber Solutions

MANGUERA DE TEFLÓN

SERIE SAE 100 R14

MANGUERA TUBO DE TEFLÓN LISO

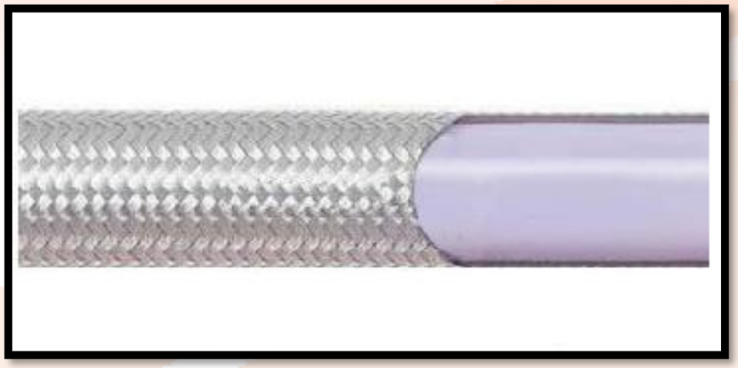

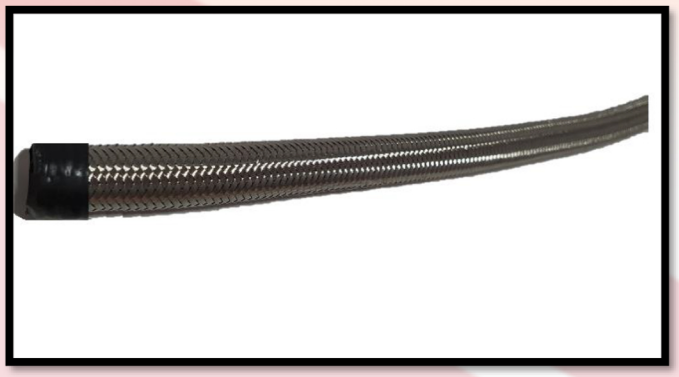

APLICACIÓN: Descarga de compresores de aire en ambientes grasosos.

FABRICACIÓN: Tubo: Teflón liso no conductivo tipo A (PTFE)

Cubierta: Trenza de acero inoxidable 304

RANGO DE TEMPERATURA: -60°C a 232°C

NÚMERO RUBBSOFLEX	D.I NOMINAL	DIÁMETRO INTERNO		DIÁMETRO EXTERNO		PRESIÓN TRABAJO		PRESIÓN RUPTURA		RADIO MÍNIMO DE CURVATURA		PESO KG/MT
		mm	plg	mm	plg	PSI	BAR	PSI	BAR	mm	plg	
RS14-5	1/4"	6.4	0.25	7.9	0.31	1500	103	6000	413	75	2.95	0.09
RS14-6	5/16"	7.9	0.31	11.4	0.45	1500	103	6000	413	100	3.94	0.13
RS14-8	13/32"	10.3	0.41	14.0	0.55	1000	69	4000	276	120	4.72	0.16
RS14-10	1/2"	12.7	0.50	16.5	0.65	800	55	3200	221	140	5.51	0.21
RS14-12	5/8"	15.9	0.63	20.1	0.79	800	55	3200	221	165	6.50	0.26
RS14-16	7/8"	22.2	0.87	26.2	1.03	800	55	3200	221	240	9.45	0.36

Rubber Solutions

CONECTORES PUSH IN

SERIE PCE Y PCM

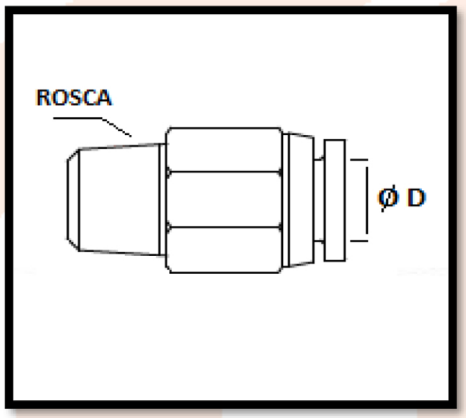

PUSH IN RECTO-MACHO NPT

SERIE PCE		
NÚMERO RUBBSOFLEX	MEDIDA O.D	MEDIDA ROSCA
PCE02502	5/32"	1/8"
PCE0402	1/4"	1/8"
PCE0404	1/4"	1/4"
PCE0604	3/8"	1/4"
PCE0606	3/8"	3/8"
PCE0806	1/2"	3/8"
PCE0808	1/2"	1/2"

SERIE PCM		
NÚMERO RUBBSOFLEX	MEDIDA O.D	MEDIDA ROSCA
PCM0402	4 mm	1/8"
PCM0404	4 mm	1/4"
PCM0406	4 mm	3/8"
PCM0602	6 mm	1/8"
PCM0604	6 mm	1/4"
PCM0606	6 mm	3/8"
PCM0804	8 mm	1/4"
PCM0806	8 mm	3/8"
PCM0808	8 mm	1/2"
PCM1004	10 mm	1/4"
PCM1006	10 mm	3/8"
PCM1008	10 mm	1/2"
PCM1204	12 mm	1/4"
PCM1206	12 mm	3/8"
PCM1208	12 mm	1/2"

CONECTORES PUSH IN

SERIE PLE Y PLM

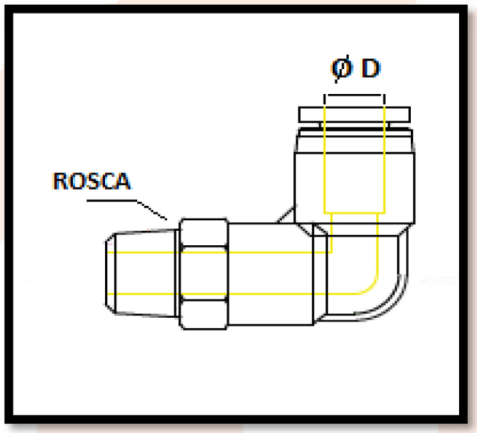

PUSH IN CODO-MACHO NPT

SERIE PLE		
NÚMERO RUBBSOFLEX	MEDIDA O.D	MEDIDA ROSCA
PLE0402	1/4"	1/8"
PLE0404	1/4"	1/4"
PLE0604	3/8"	1/4"
PLE0606	3/8"	3/8"
PLE0806	1/2"	3/8"
PLE0808	1/2"	1/2"

SERIE PLM		
NÚMERO RUBBSOFLEX	MEDIDA O.D	MEDIDA ROSCA
PLM0402	4 mm	1/8"
PLM0404	4 mm	1/4"
PLM0406	4 mm	3/8"
PLM0602	6 mm	1/8"
PLM0604	6 mm	1/4"
PLM0606	6 mm	3/8"
PLM0804	8 mm	1/4"
PLM0806	8 mm	3/8"
PLM0808	8 mm	1/2"
PLM1004	10 mm	1/4"
PLM1006	10 mm	3/8"
PLM1008	10 mm	1/2"
PLM1204	12 mm	1/4"
PLM1206	12 mm	3/8"
PLM1208	12 mm	1/2"

CONECTORES PUSH IN

SERIE PTE Y PTM

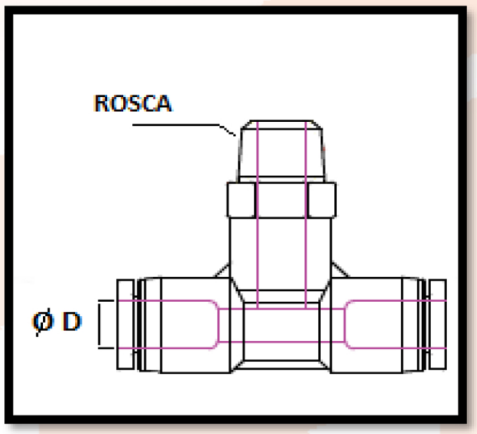

PUSHIN TEE-MACHO NPT

SERIE PTE		
NÚMERO RUBBSOFLEX	MEDIDA O.D	MEDIDA ROSCA
PTE0404	1/4"	1/4"
PTE0606	3/8"	3/8"
PTE0808	1/2"	1/2"

SERIE PTM		
NÚMERO RUBBSOFLEX	MEDIDA O.D	MEDIDA ROSCA
PTM0402	4 mm	1/8"
PTM0404	4 mm	1/4"
PTM0406	4 mm	3/8"
PTM0602	6 mm	1/8"
PTM0604	6 mm	1/4"
PTM0606	6 mm	3/8"
PTM0804	8 mm	1/4"
PTM0806	8 mm	3/8"
PTM0808	8 mm	1/2"
PTM1004	10 mm	1/4"
PTM1006	10 mm	3/8"
PTM1008	10 mm	1/2"
PTM1204	12 mm	1/4"
PTM1206	12 mm	3/8"
PTM1208	12 mm	1/2"

CONECTORES PUSH IN

SERIE PUCE Y PUCM

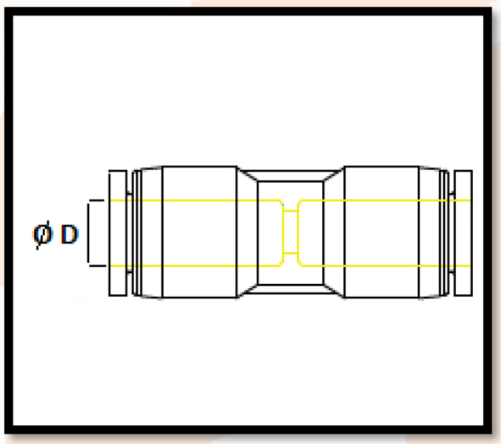

PUSH IN UNION

SERIE PUCE	
NÚMERO RUBBSOFLEX	**MEDIDA O.D**
PUCE03	3/16"
PUCE04	1/4"
PUCE06	3/8"
PUCE08	1/2"

SERIE PUCM	
NÚMERO RUBBSOFLEX	**MEDIDA O.D**
PUCM04	4 mm
PUCM06	6 mm
PUCM08	8 mm
PUCM10	10 mm
PUCM12	12 mm

CONECTORES PUSH IN

SERIE PULE Y PULM

PUSH IN UNION CODO

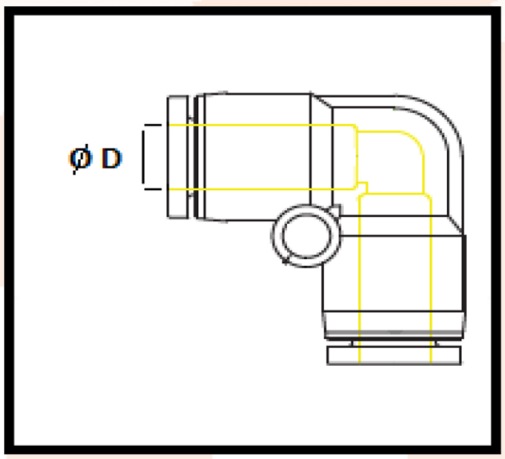

SERIE PULE	
NÚMERO RUBBSOFLEX	**MEDIDA O.D**
PULE04	1/4"
PULE06	3/8"
PULE08	1/2"

SERIE PULM	
NÚMERO RUBBSOFLEX	**MEDIDA O.D**
PULM04	4 mm
PULM06	6 mm
PULM08	8 mm
PULM10	10 mm
PULM12	12 mm

Rubber Solutions

CONECTORES PUSH IN

SERIE PUTE Y PUTM

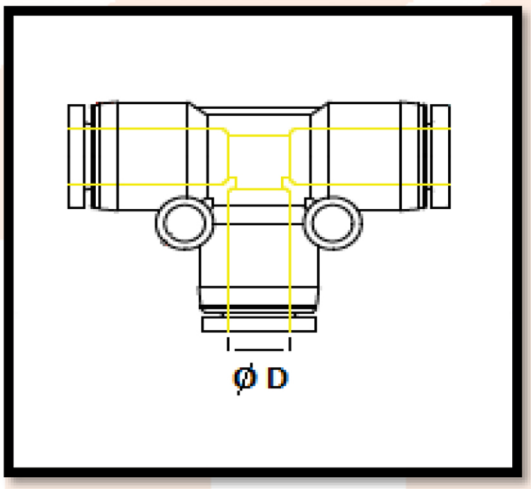

PUSH IN UNION TEE

SERIE PULE	
NÚMERO RUBBSOFLEX	MEDIDA O.D
PUTE04	1/4"
PUTE06	3/8"
PUTE08	1/2"

SERIE PULM	
NÚMERO RUBBSOFLEX	MEDIDA O.D
PUTM04	4 mm
PUTM06	6 mm
PUTM08	8 mm
PUTM10	10 mm
PUTM12	12 mm

Rubber Solutions